オルダム形 カップリング

OLDHAM

MJ シリーズ

MJ / MJC / MJX タイプ

MJ タイプ

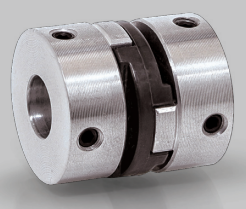

セットスクリュ

MJC タイプ

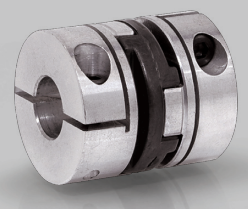

クランプ

MJX タイプ

ダブルクランプ

特長

原理	ハブ2個とトルクディスク（中間体）1個で構成し、 ハブとトルクディスクとの間にある凸部と凹部の摺（しゅう）動を利用して ミスアライメントを許容する補正軸継手
ミスアライメント	偏心の許容量が大きい
脱着性	分離可能なため、取り付け取り外しが容易
軸との締結方法	セットスクリュ セットスクリュの先端を直接軸に食い込ませて締結 クランプ キャップスクリュの締め付けにより、ハブ切り欠き部を弾性変形させ、 軸に押圧して締結
トルク伝達特性	トルクディスクを変更することにより、トルクの伝達特性の変更可能
消耗品	トルクディスク
フェールセーフ	樹脂製のトルクディスクを適用した場合、過大なトルク時に破断することで、 駆動被動間のトルクを遮断
バックラッシ	なし（トルクディスクがSA・A・AJの場合はバックラッシあり）
電気絶縁性	あり
磁性	なし（スクリュを除く）

対応軸穴径［mm］

偏心 ◎ | 偏角 ○ | エンドプレイ ○ | 剛性 ○ | バックラッシ | キー溝加工可 | 分離可能 | 短納期 | 受注生産 | 特殊対応

オルダム形 カップリング

MJ/MJC タイプ

呼び外径
6～57

対応軸穴径 $^{+0.03}_{0}$
2～30 mm

許容トルク
0.06～37.5 N·m

MJ タイプ

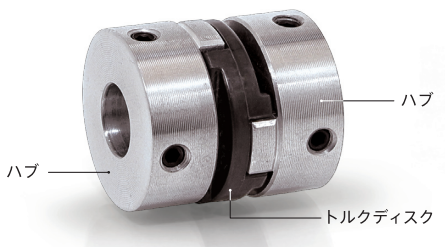

セットスクリュ

MJC タイプ

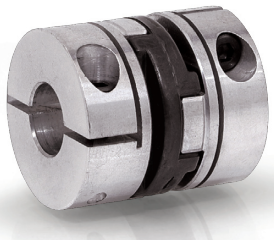

クランプ

許容トルク［N·m］

仕様

タイプ	呼び外径	許容トルク［N·m］	許容偏心［mm］	許容偏角［°］	許容エンドプレイ［mm］	慣性モーメント［kg·m²×10⁻⁸］	回転方向ばね定数［N·m/rad］	質量［g］
MJ	6	0.06	0.8	1	0.1	6	10	2.5
MJ	9	0.21	1.3	1	0.1	18	30	4.0
MJ	13	0.50	1.6	1	0.1	26	65	11.0
MJ	19	1.70	2.4	1	0.2	67	115	12.0
MJC	19	1.70	2.4	1	0.2	67	115	12.0
MJ	19L	1.70	2.4	1	0.2	59	115	15.0
MJC	19L	1.70	2.4	1	0.2	59	115	14.0
MJ	25	4.00	3.0	1	0.2	252	205	31.0
MJC	25	4.00	3.0	1	0.2	252	205	31.0
MJ	33	10.0	3.8	1	0.3	1,133	166	79.0
MJC	33	10.0	3.8	1	0.3	1,210	166	75.0
MJ	41	17.0	5.0	1	0.3	3,177	185	127
MJC	41	17.0	5.0	1	0.3	3,273	185	122
MJ	50	30.0	6.0	1	0.4	7,550	570	209
MJC	50	30.0	6.0	1	0.4	7,963	570	197
MJ	57	37.5	7.0	1	0.4	12,410	575	347
MJC	57	37.5	7.0	1	0.4	18,365	575	340

寸法図

MJ-6 MJ-9 MJ-13 MJ-19 MJ-25

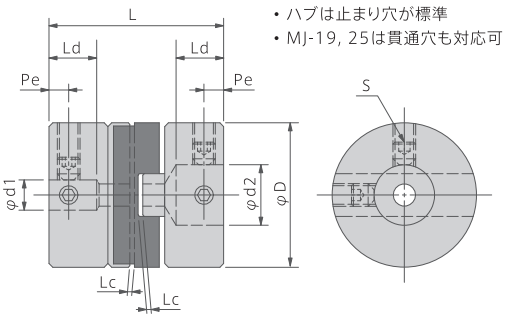

- ハブは止まり穴が標準
- MJ-19, 25は貫通穴も対応可

MJ-19L MJ-33 MJ-41 MJ-50 MJ-57

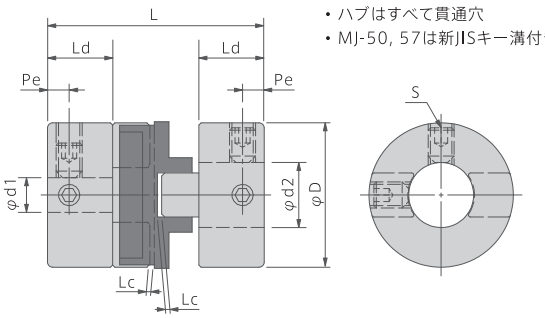

- ハブはすべて貫通穴
- MJ-50, 57は新JISキー溝付きが標準

MJC-19 MJC-25

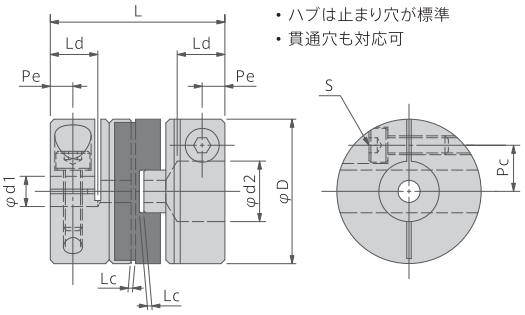

- ハブは止まり穴が標準
- 貫通穴も対応可

MJC-19L MJC-33 MJC-41 MJC-50 MJC-57

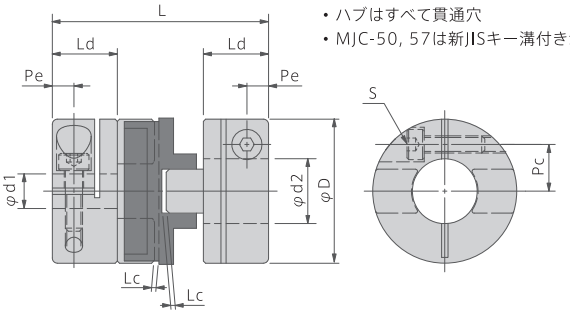

- ハブはすべて貫通穴
- MJC-50, 57は新JISキー溝付きが標準

寸法

タイプ	呼び外径	軸穴径 d1, d2[mm]		全長 L[mm]	外径 D[mm]	すき間 Lc[mm]	最大軸挿入量 Ld[mm]	最小軸挿入量 Ld[mm]	スクリュ位置 Pe[mm]	スクリュ位置 Pc[mm]	スクリュ呼び径 S[mm]	締付トルク [N·m]
MJ	6	2，3		12.8	6.4	0.05	3.8	—	2.3	—	M3	0.72
MJ	9	3～5		12.8	9.5	0.05	3.8	—	2.3	—	M3	0.72
MJ	13	3～6		16.0	12.7	0.05	4.3	—	2.3	—	M3	0.72
MJ	19	3～8		22.2	19.1	0.10	6.3	—	2.6	—	M3	0.72
MJC	19	3～8		22.2	19.1	0.10	6.3	—	3.0	6.1	M2.5	1.2
MJ	19L	3～8		26.2	19.1	0.10	9.4	7.2	3.6	—	M4	2.0
MJC	19L	3～8		26.2	19.1	0.10	9.4	7.2	2.9	6.1	M2.5	1.2
MJ	25	6～12		28.7	25.4	0.10	8.6	7.0	3.5	—	M4	2.0
MJC	25	6～12		28.7	25.4	0.10	8.6	8.2	3.6	8.1	M3	2.1
MJ	33	8～15		48.3	33.3	0.15	15.0	10.0	5.0	—	M6	6.5
MJC	33	8～15		48.3	33.3	0.15	15.0	13.0	5.0	10.8	M4	4.8
MJ	41	8～20		51.5	41.3	0.15	18.1	11.9	5.8	—	M6	6.5
MJC	41	8～20		51.5	41.3	0.15	18.1	15.5	5.8	14.0	M5	9.6
MJ	50	10～25	キー溝付きが標準	60.4	50.0	0.20	20.8	14.0	7.0	—	M6	6.5
MJC	50	10～25	キー溝付きが標準	60.4	50.0	0.20	20.8	18.0	7.0	17.3	M5	9.6
MJ	57	12～30	キー溝付きが標準	78.9	57.0	0.20	28.8	18.4	8.0	—	M6	6.5
MJC	57	12～30	キー溝付きが標準	78.9	57.0	0.20	28.8	23.3	8.0	21.0	M6	16.3

※ 全長はすき間を含んだ数値です。
※ 呼び外径50, 57はキー溝無しも承ります。

材質

呼び外径	ハブ 材質	ハブ 表面処理	トルクディスク 材質
6, 9, 13	快削黄銅	ノンクロム化成処理	ポリアセタール
19, 19L, 25	アルミ合金	ノンクロム化成処理	ポリアセタール
33, 41	アルミ合金	アルマイト	ポリアセタール
50, 57	アルミ合金	無電解ニッケルメッキ	ポリアセタール

対応軸穴径[mm]

偏心 ◎ | 偏角 ○ | エンドプレイ ○ | 剛性 ○ | バックラッシ | キー溝加工可 | 分離可能 | 短納期 | 受注生産 | 特殊対応

GOOD DESIGN

オルダム形 カップリング

MJX タイプ

呼び外径
70～118

対応軸穴径 G6
14～65 mm

許容トルク
117～400 N·m

MJX タイプ

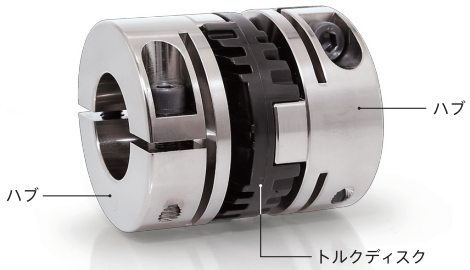

ダブルクランプ

寸法図

MJX-70 MJX-88 MJX-118

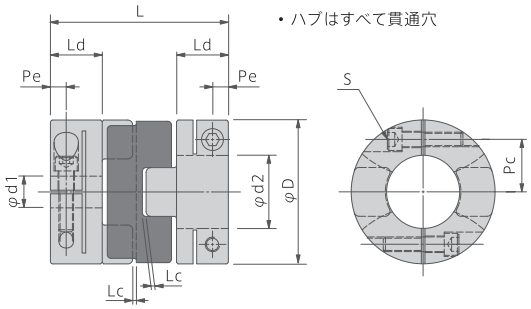

• ハブはすべて貫通穴

許容トルク[N·m]

仕様

タイプ	呼び外径	軸穴径 d1, d2[mm]	許容トルク [N·m]	許容偏心 [mm]	許容偏角 [°]	許容エンドプレイ [mm]	慣性モーメント [kg·m²×10⁻⁸]	回転方向ばね定数 [N·m/rad]	質量 [g]
MJX	70	14～37	117	8	1	0.8	42,717	2,265	686
		38～40	117	8	1	0.8	41,410	2,265	650
	88	15～50	210	10	1	0.8	124,500	2,775	1,250
	118	26～65	400	10	1	2.0	574,350	6,837	2,620

寸法

タイプ	呼び外径	軸穴径 d1, d2[mm]	全長 L[mm]	外径 D[mm]	すき間 Lc[mm]	最大軸挿入量 Ld[mm]	最小軸挿入量 Ld[mm]	スクリュ位置 Pe[mm]	スクリュ位置 Pc[mm]	スクリュ呼び径 S[mm]	締付トルク [N·m]
MJX	70	14～37	84.4	70.0	0.4	28.0	25.3	10.00	25.0	M8	39.4
		38～40	84.4	70.0	0.4	28.0	25.3	9.75	26.0	M8	39.4
	88	15～50	101.0	88.0	0.4	35.0	31.8	12.00	32.5	M8	39.4
	118	26～65	142.0	118.0	1.0	42.5	35.8	13.00	43.0	M12	134

※ 全長はすき間を含んだ数値です。

材質

呼び外径	ハブ		トルクディスク
	材質	表面処理	材質
70, 88, 118	アルミ合金	無電解ニッケルメッキ	ポリアセタール

MJ シリーズ

オルダム形 カップリング用 トルクディスク（中間体）

標準品

T

ポリアセタール 止まり穴

標準
呼び外径：6～118
バックラッシ：なし

TB

ポリアセタール 貫通穴

脱着が容易
呼び外径：19～118
バックラッシ：なし

SA

ナイロン

振動減衰性
呼び外径：6～41
バックラッシ：あり

PEEK

ポリエーテル エーテルケトン

耐熱性
呼び外径：6～88（118※1）
バックラッシ：なし

A

アルミ合金 潤滑メッキ※2,3,4

高剛性
呼び外径：19～88
バックラッシ：あり

AJ

アルミ合金 ナイロンコーティング※3,4,5

高剛性・かじり防止
呼び外径：19～118
バックラッシ：あり

※1：MJ-118-T-PEEKは受注生産
※2：Aはかじり防止のためMoS2（二硫化モリブデン）含有グリスを塗布してください。
※3：高剛性をご希望の場合、間欠運転はA、連続運転はAJをご選択ください。
※4：垂直方向でご使用の場合はA、AJをご選択いただき、スラストベアリングで荷重を支えてください。
※5：AJはナイロンコーティングの膜厚分、標準品に比べ全長が1mm程度長くなりますのでご注意ください。