MBK1

带法兰安装
规格: 15 - 10,000Nm

关于

特点
▶可将法兰安装在特殊的驱动部件上
▶可根据客户需求自定义输出法兰

设计
两个夹紧轴套可同轴地安装到弹性波纹管上。可承受1.5倍额定扭矩地短暂超载。

材料
▶**波纹管:** 高性能不锈钢
▶**轴套:** 钢

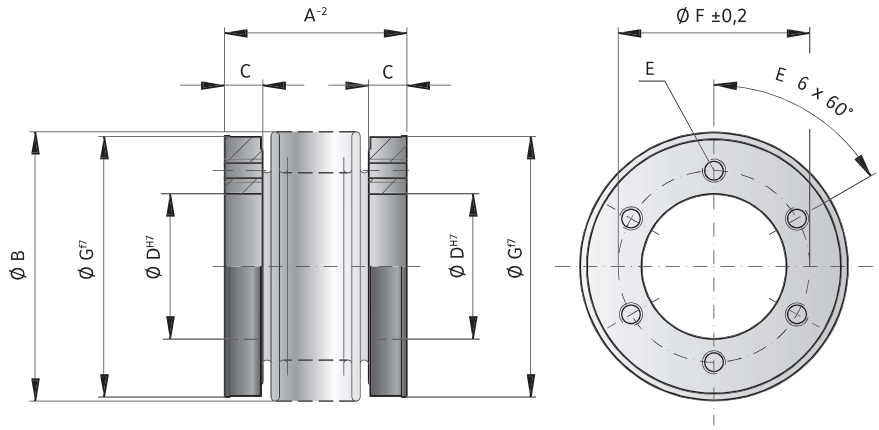

MBK1型

规格			15		30		60		150		200		300		500		800	1500	4000	6000	10000
额定扭矩	(Nm)	T_{KN}	15		30		60		150		200		300		500		800	1500	4000	6000	10000
总长度	(mm)	A^{-2}	30	37	36	44	43	53	50	62	53	65	56	70	64	77	81	100	145	138	150
波纹管外径	(mm)	B	49		55		66		81		90		110		124		133	157	200	253	303
配合长度/螺纹深度	(mm)	C	7.5		10		11		13		14.5		15		16		18	22	30	30	36
内径 H7	(mm)	D	25		28		38		50		58		65		70		75	85	100	145	190
固定螺母		E	6 x M5		6 x M5		6 x M6		6 x M6		6 x M6		6 x M8		6 x M8		6 x M10	6 x M16	6 x M20	8 x M20	8 x M24
孔径 ± 0.2	(mm)	F	35		37		46		62		70		80		94		90	110	140	190	234
外径 f7	(mm)	G	49		55		66		81		90		110		122		116	140	182	235	295
转动惯量	($10^{-3}kgm^2$)	J_{ges}	0.07	0.08	0.14	0.15	0.30	0.32	0.90	0.95	1.30	1.40	1.95	2.10	3.0	3.4	4.3	10.6	46	132	350
重量	(kg)		0.15		0.2		0.3		0.6		0.8		1.35		1.8		1.9	3.3	8.9	13.9	23.7
抗扭刚性	(10^3Nm/rad)	C_T	20	15	39	28	76	55	175	110	191	140	450	350	510	500	780	1304	3400	5700	10950
最大允许轴向偏差	(mm)	最大值	1	2	1	2	1.5	2	2	3	2	3	2.5	3.5	2.5	3.5	3.5	3.5	3.5	3	3
最大允许径向偏差	(mm)		0.15	0.2	0.2	0.25	0.2	0.25	0.2	0.25	0.25	0.3	0.25	0.3	0.3	0.35	0.35	0.35	0.4	0.4	0.4
最大允许角向偏差	(degree)		1	1.5	1	1.5	1	1.5	1	1.5	1	1.5	1	1.5	1	1.5	1.5	1.5	1.5	1.5	1.5
轴向弹簧刚性	(N/mm)	C_a	25	15	50	30	72	48	82	52	90	60	105	71	70	48	100	320	565	1030	985
径向弹簧刚性	(N/mm)	C_r	475	137	900	270	1200	420	1550	435	2040	610	3750	1050	2500	840	2000	3600	6070	19200	21800

订购范例	MBK1	150	62	XX
型号	●			特殊需求 (例: 高转速需求)
规格		●		
总长度 mm			●	

对于客户特殊需求，在零件编号后面添加XX，并说明(例: MBK1/150/62/XX; XX=转速可达25,000rpm)